GG711S

Индуктивный датчик безопасности

GIGA4008-2PS/SIL2/V4A/US

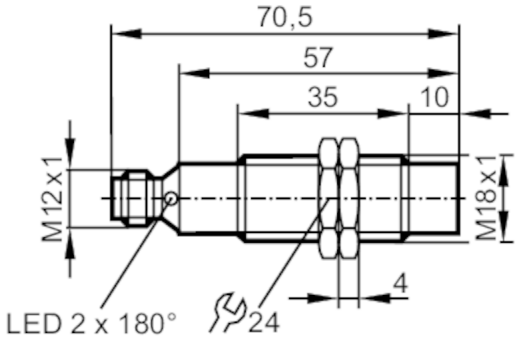

Характеристики		
Электрическое исполнение		PNP
Функция выходного сигнала		2 x OSSD (A1 и A2)
Зона обнаружения мишени	[mm]	1...8
Корпус		Резьбовой корпус
Размеры	[mm]	M18 x 1 / L = 70,5
Приложение		
Особенности		позолоченные контакты
Режим работы		непрерывная эксплуатация (не требует технического обслуживания)
Функция безопасности		безопасное состояние в состоянии готовности
Применение		Промышленное применение / заводская автоматизация
Электронные данные		
Рабочее напряжение	[V]	19,2...30 DC
Номинальное напряжение изоляции	[V]	30
Потребление тока	[mA]	< 30
Класс защиты		III
Защита от переполюсовки		да
Макс. время задержки при включении	[ms]	1000
Выходы		
Электрическое исполнение		PNP
Функция выходного сигнала		2 x OSSD (A1 и A2)
Макс. падение напряжения коммутационного выхода DC	[V]	2,5; (30 mA)
Постоянный ток нагрузки коммутационного выхода DC	[mA]	100
Выходные данные		Тип интерфейса C класс 1
Выходное напряжение при 24 В		совместим с входами Тип 1, 2 по EN 61131-2
Защита от короткого замыкания		да

GG711S

Индуктивный датчик безопасности

GIGA4008-2PS/SIL2/V4A/US

Защита от перегрузок по току		нет
Макс. емкостная нагрузка CL_max	[nF]	20
Диапазон контроля		
Зона обнаружения мишени	[mm]	1...8
Безопасное выключение на расстоянии s(ar)	[mm]	12
Время реакции		
Задержка времени по требованиям безопасности	[ms]	1
Время отклика при приближении к зоне срабатывания	[ms]	1
Время работы в зоне риска (время отклика на неисправности, связанные с безопасностью)	[ms]	20
Условия эксплуатации		
Применение		Класс C согласно EN 60654-1 водонепроницаемое исполнение
Температура окружающей среды	[°C]	-25...70
Примечание к температуре окружающей среды		срок эксплуатации ≤ 87600 h
Температура окружающей среды	[°C]	10...40
Примечание к температуре окружающей среды		срок эксплуатации ≤ 175200 h
Скорость изменения температуры	[K/min]	0,5
Макс. допустимая относительная влажность воздуха	[%]	кратковременно: 5...95 %; постоянный: 5...70 %
Давление воздуха	[kPa]	80...106
Макс. высота над уровнем моря	[m]	2000
Ионизирующее излучение		не допускается
Солевой туман		нет
Степень защиты		IP 65; IP 67

Испытания / одобрения		
ЭМС	IEC 60947-5-2	
	IEC 60947-5-3	
	EN 60947-5-3	
	EN 61000-4-2 ESD	6 kV CD / 8 kV AD
	EN 61000-4-3 ВЧ излучение	20 V/m
	EN 61000-4-4 Burst	2 kV
	EN 61000-4-6 ВЧ проводимость	10 V
	EN 61000-4-8	30 A/m
	EN 55011	класс B
Ударопрочность	IEC 60947-5-2	
Вибропрочность	IEC 60947-5-2	

GG711S

Индуктивный датчик безопасности

GIGA4008-2PS/SIL2/V4A/US

Классификация безопасности		
Соответствует требованиям		ISO 13849-1: 2015 Категория 2, PL d
		IEC 61508 SIL 2
		IEC 62061 SIL 2
Срок службы TM (Mission Time)	[h]	≤ 175200
Срок службы TM (дополнительная показание)		20 лет
PFH	[1/h]	1,0E-07
Механические данные		
Вес	[g]	129,5
Корпус		Резьбовой корпус
Монтаж		незаподлицо
Размеры	[mm]	M18 x 1 / L = 70,5
Обозначение резьбы		M18 x 1
Материал		нерж. сталь (1.4571/316Ti); PBT (полибутилентерефталат)
Дисплеи / Элементы управления		
Дисплей	режим работы	1 x светодиод, зелёный
	Сигнал	1 x светодиод, жёлтый
Принадлежности		
Комплект поставки		крепежные гайки: 2
Примечания		
Примечания		Если не указано иное, то все данные приведены для эталонной мишени согласно IEC 60947-5-2 в целом температурном диапазоне.
		(FE360 = ST37K) 24x24x1 mm
Упаковочная величина		1 шт.

электрическое подключение - разъем

Разъем: 1 x M12; кодировка: A; Контакты: позолоченый

GG711S

Индуктивный датчик безопасности

GIGA4008-2PS/SIL2/V4A/US

Соединение

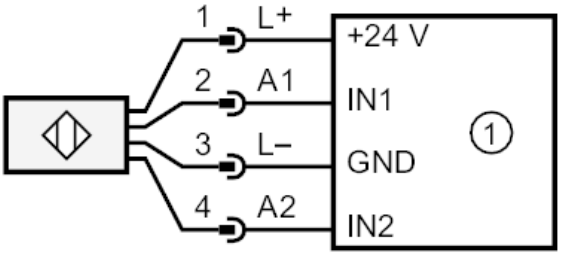

1: Логическое устройство, связанное с безопасностью